STUDZIENKA KANALIZACYJNA REWIZYJNA ∅1000

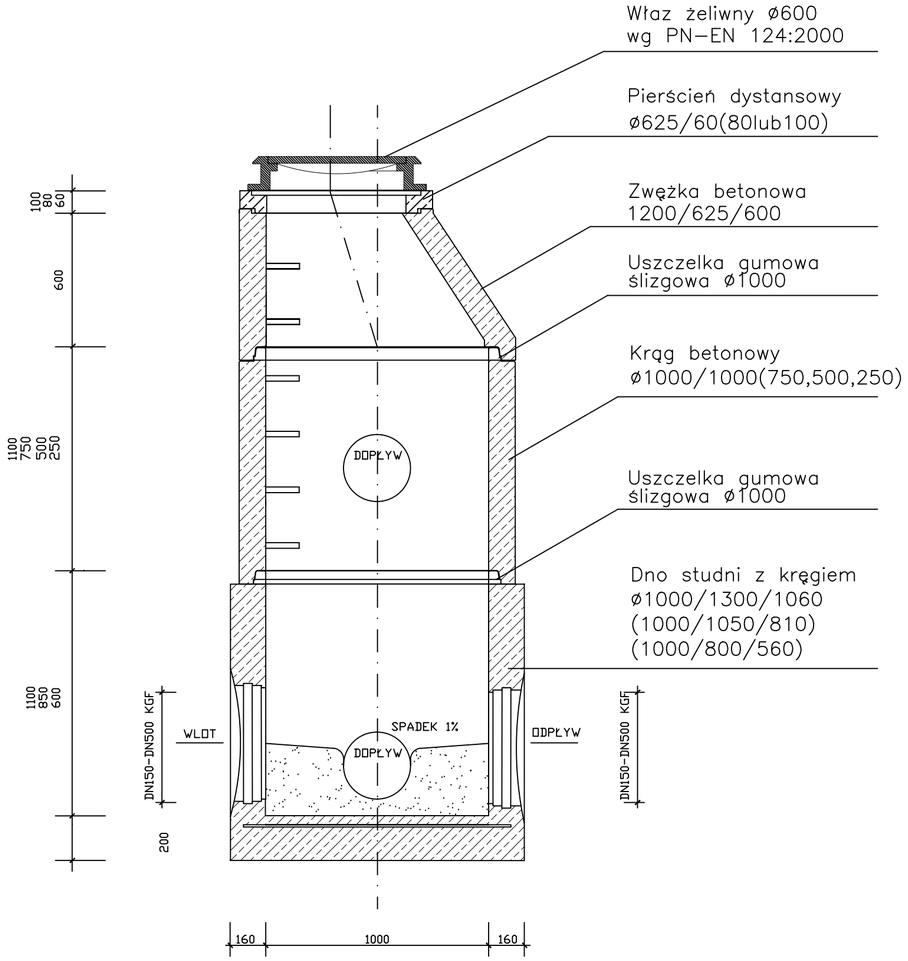

STUDZIENKA ŚCIEKOWA ∅500 Z WPUSTEM ŚCIEKOWYM

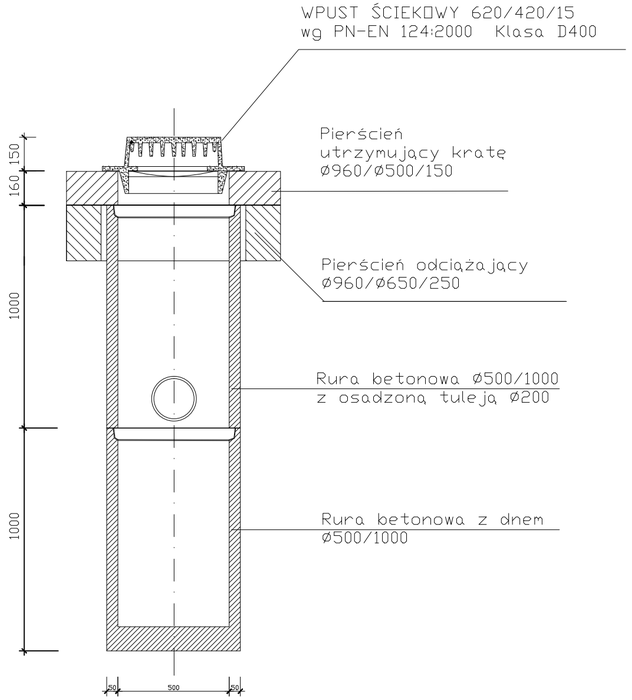

STUDZIENKA ŚCIEKOWA ∅500 Z WPUSTEM KRAWĘŻNIKOWO-ŚCIEKOWYM

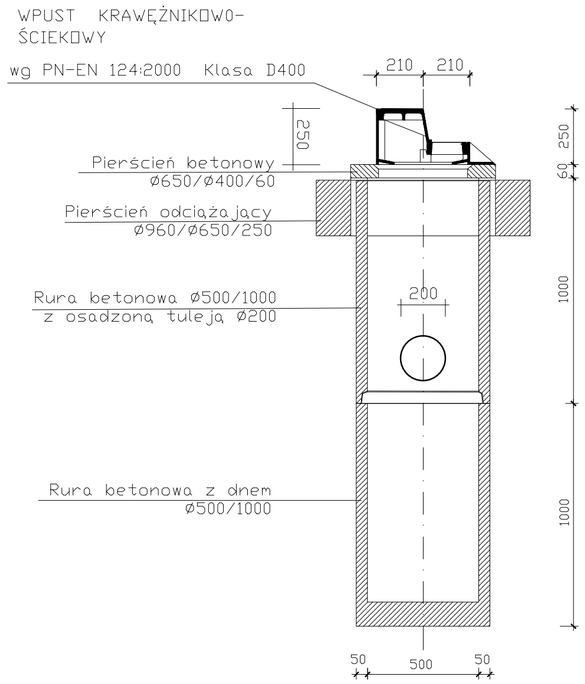

Wymiary podano w "mm"

USŁUGI PROJEKTOWE, NADZORY BUDOWLANE **mgr inż. R.Ruszkiewicz** Os Jagiellońskie 86/8 64-000 Kościan		
Obiekt	Przebudowa ulicy OKRĘŻNEJ w Kościanie	
Inwestor	Gmina Miejska Kościan Al. Kościuszki 22 64-000 Kościan	
Nazwa rysunku	STUDZIENKI REWIZYJNE I ŚCIEKOWE	
Projektant	mgr inż. R.Ruszkiewicz nr ewid. upr. 313 / 81 / Lo	
Skala 1:50	data: czerwiec 2013 r.	Nr rys. 5